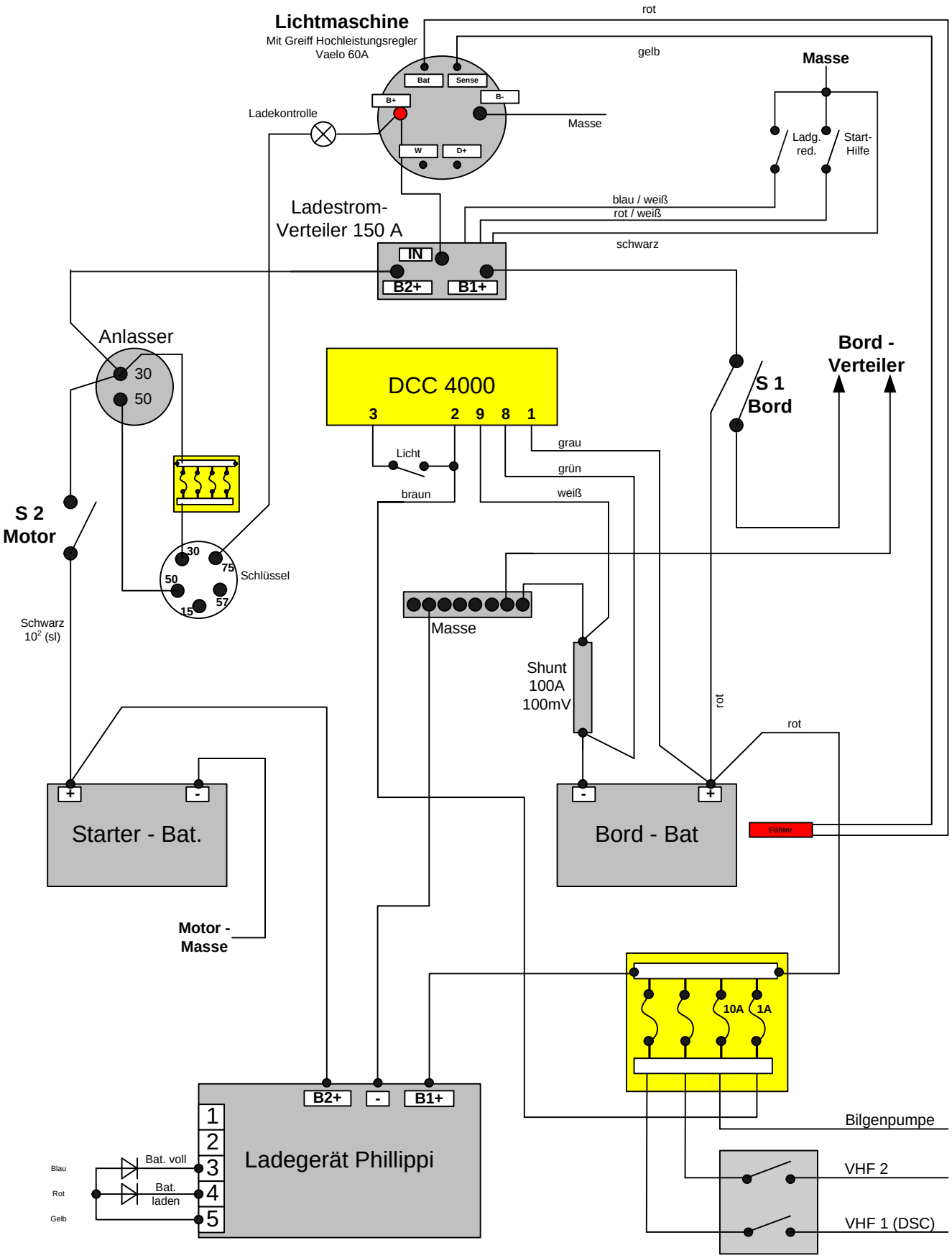

HR 312 "kavenga"	
Plan Elektro 1	Stand : März 2002 Datum : 4.Mai 2007 Entwurf : M. Kosthorst