Verkabelungsplan SeaTalk

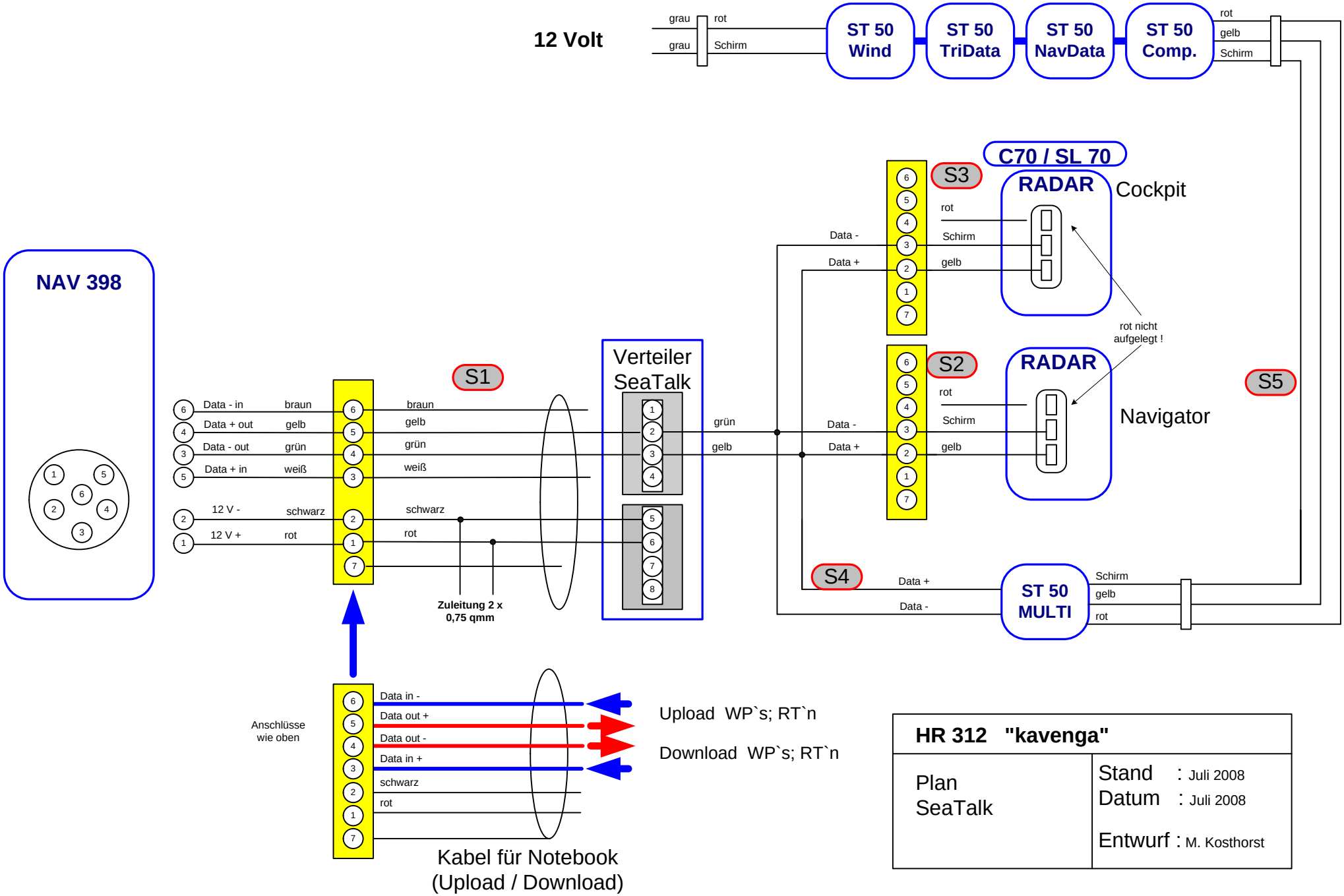

HR 312 "kavenga"	
Plan SeaTalk	Stand : Juli 2008 Datum : Juli 2008 Entwurf : M. Kosthorst